Busbord mit Noppenprofil

Übergangsstein auf HB 483

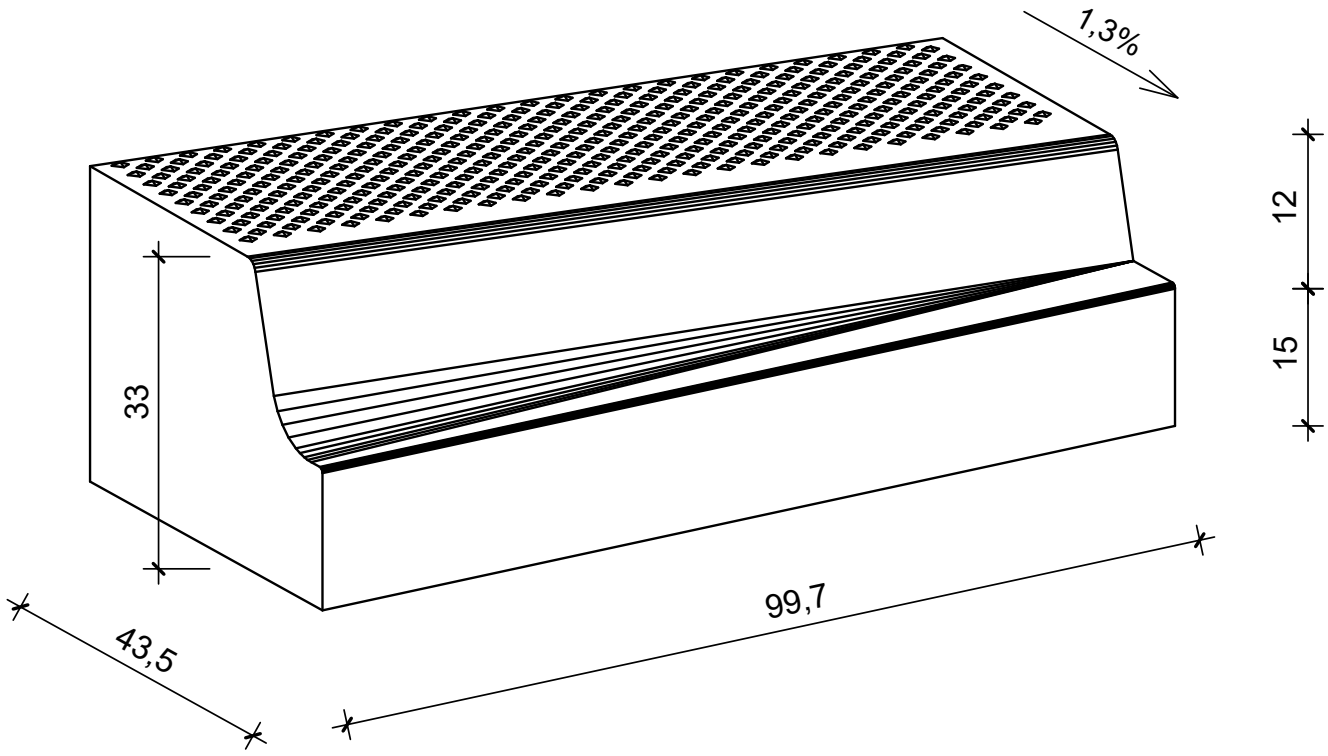

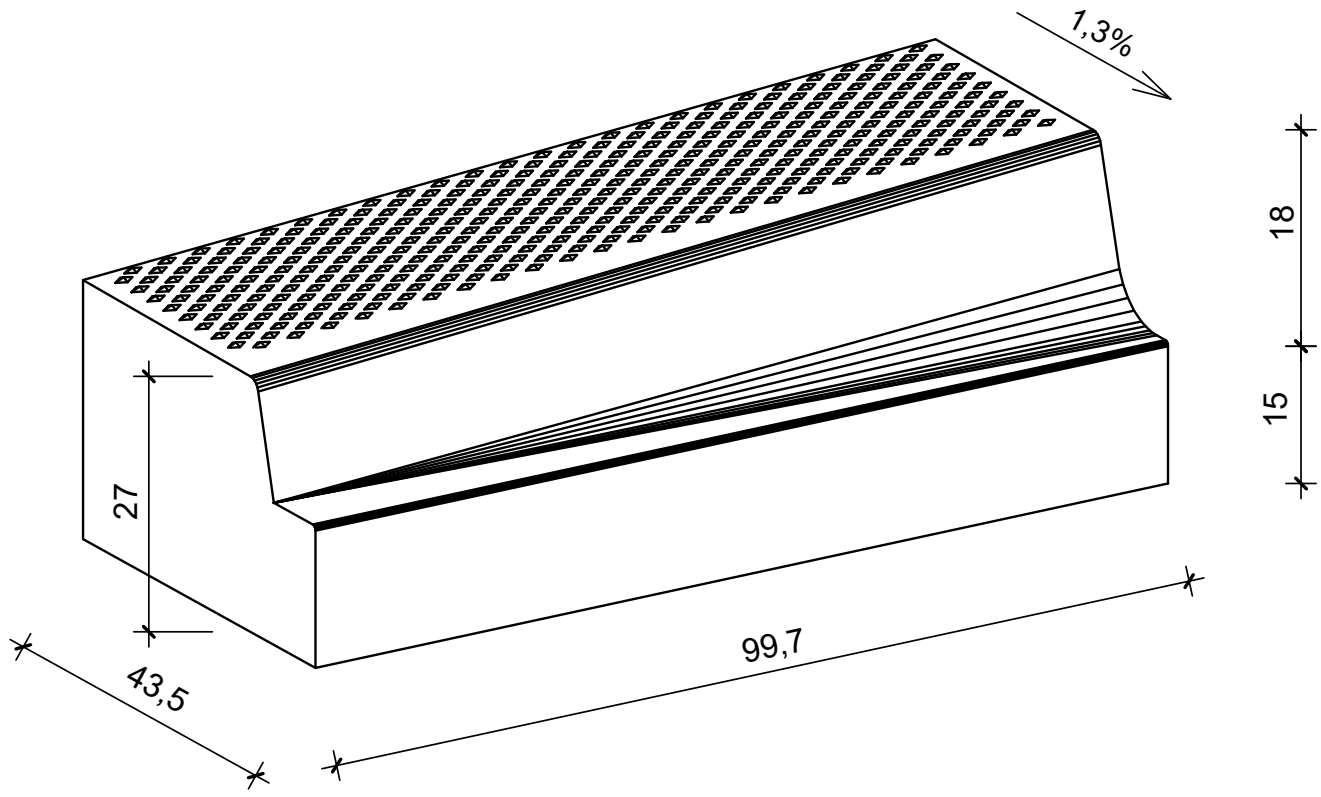

Benennung	Artikel-Nr.	Gewicht
Busbord, Übergang, rechts betongrau hell, L/B/H= 100/43,5/33-27cm	VBB0100-3R	280,00 Kg
Busbord, Übergang, links betongrau hell, L/B/H= 100/43,5/33-27cm	VBB0100-3L	280,00 Kg

Zeichnungen sind Systemdarstellungen!

vbb0100-3L+3R_kundeninfo 15.11.2018 14:53 verkauf